Spare Parts / Ersatzteile / Pièces de recharge / Pezzi di Ricambio / Piezas de requesto / Parte de reposição / Reserveonderdelen / Reservdelar / Reservedeler / Varaosat / Vraosat / Varahlutir / Ανταλλακτικά / Yedek Parçalar / Náhradní díly / Náhradné diely / Nadomestni deli / Резервни части / Запчасти / Części Zapasowe / Piese de schimb / Rendelhető alkatrészek / Запасні частини / Reservni delovi / Резервни делови / Резервни делови / Atsarginių dalių / Tellitavad varuosad / Rezervju daļu

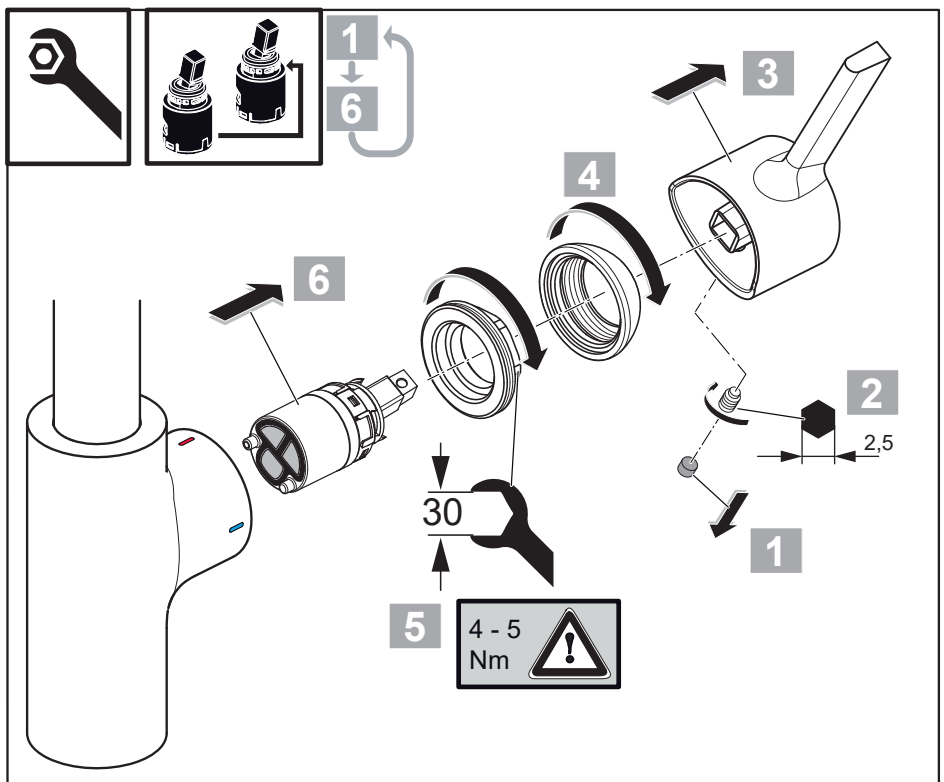

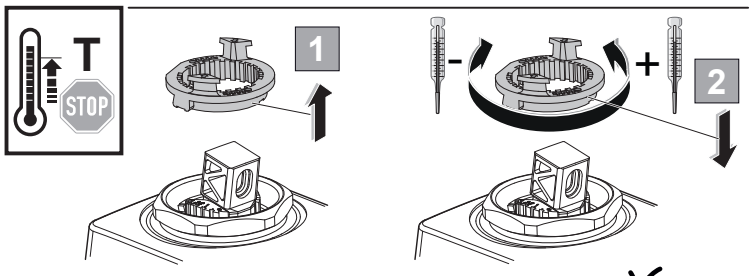

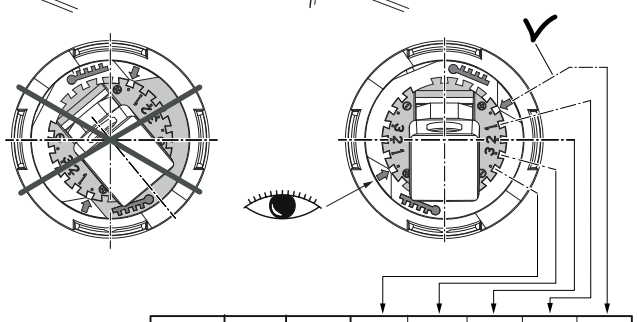

P			4	3	2	1	0
			°C	°C	°C	°C	°C
0,3 MPa 3 bar	50°C	15°C	27	33	41	48	50
	65°C	15°C	33	42	53	63	65
	85°C	15°C	41	53	68	83	85

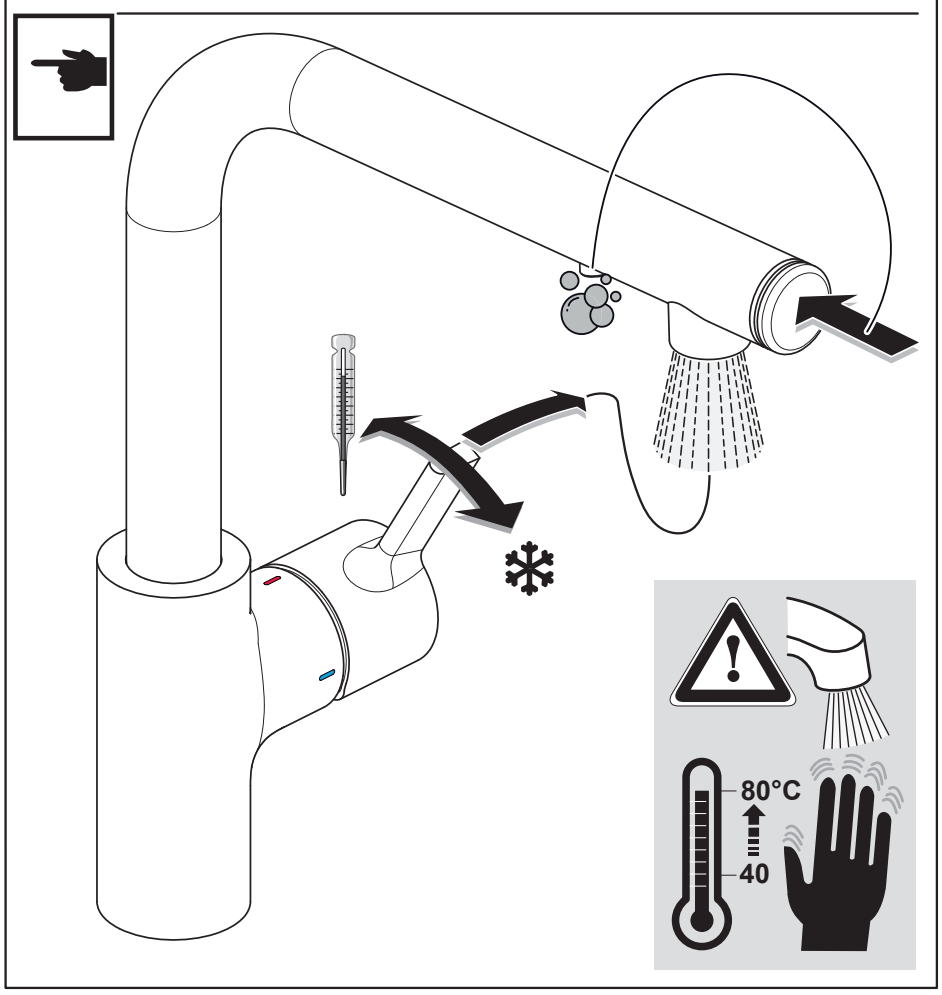

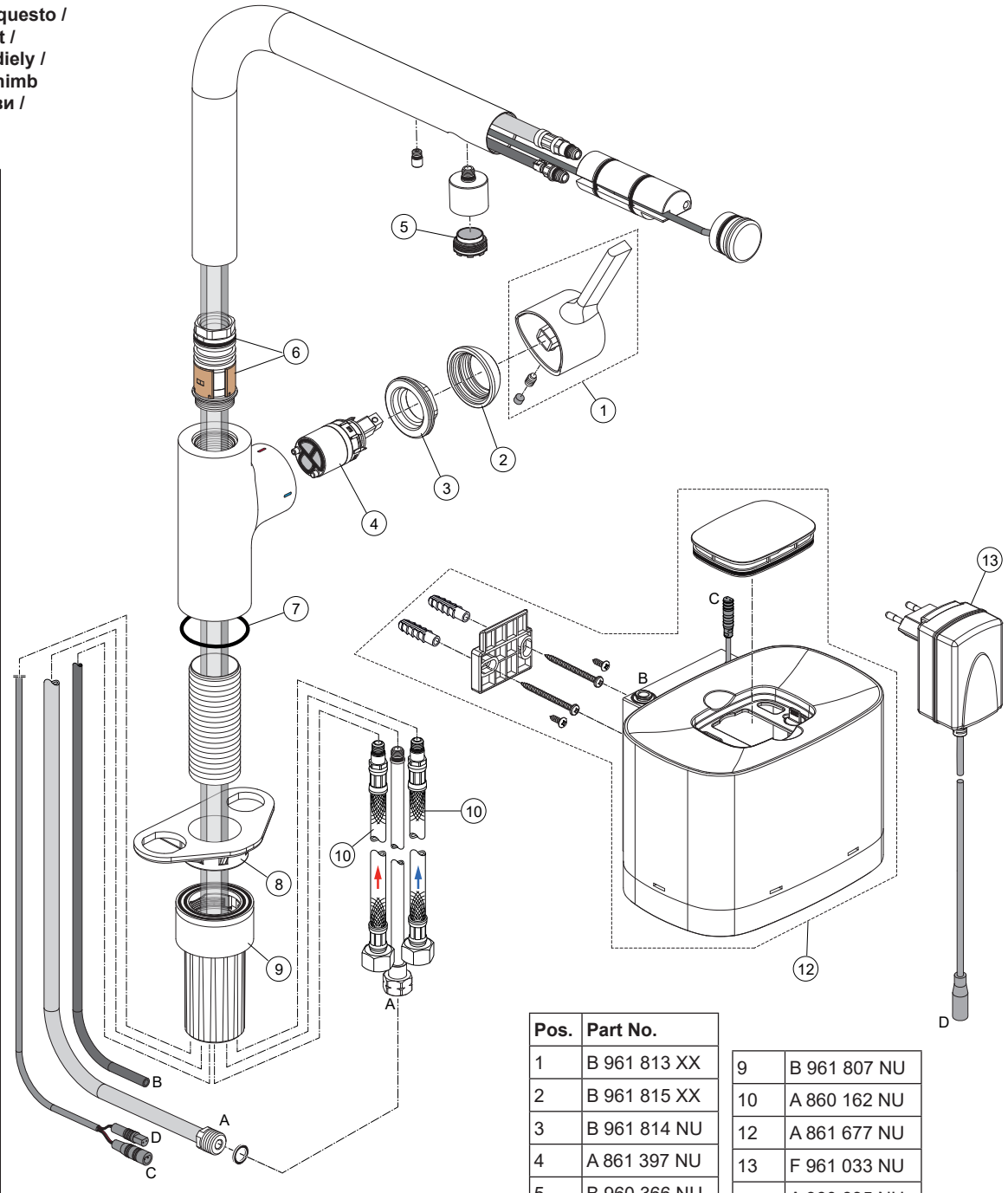

Pos.	Part No.
1	B 961 813 XX
2	B 961 815 XX
3	B 961 814 NU
4	A 861 397 NU
5	B 960 366 NU
6	B 961 582 NU
7	A 962 575 NU
8	A 962 328 NU
9	B 961 807 NU
10	A 860 162 NU
12	A 861 677 NU
13	F 961 033 NU
	A 960 635 NU

XX = AA, GN, ...

Ideal Standard

GUSTO

A 7817 ..

1324 / A 869 060

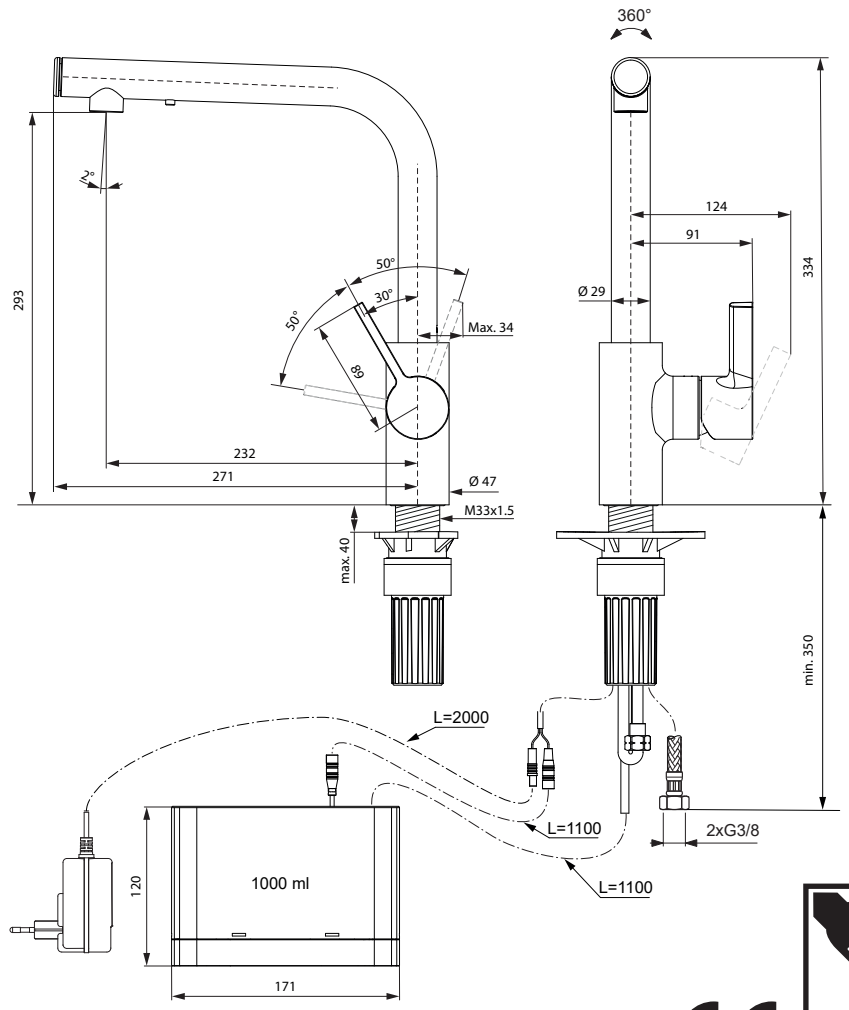

Ideal Standard International NV
Corporate Village - Gent Building
Da Vincilaan 2
1935 Zaventem
Belgium

www.idealstandard.com

PAP 22
FSC C008924

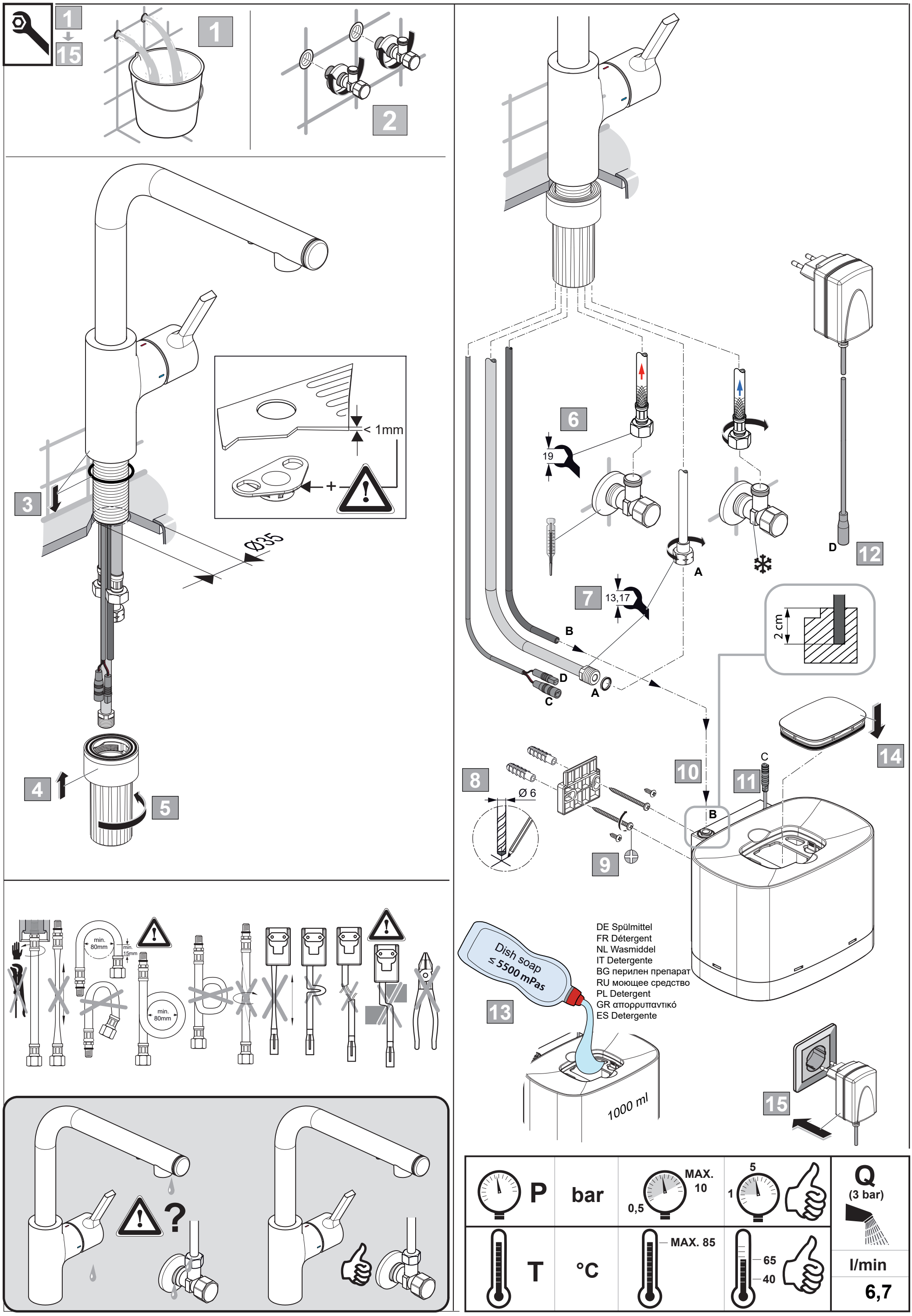
1
15
1
2
3
< 1mm
+
Ø35
4
5
6
19
A
7
13,17
B
D
C
A
2 cm
D
12
8
Ø 6
9
10
B
11
C
14
Dish soap
≤ 5500 mPas
13
DE Spülmittel
FR Détergent
NL Wasmiddel
IT Detergente
BG перилен препарат
RU моющее средство
PL Detergent
GR απορρυπαντικό
ES Detergente
1000 ml
15
min. 80mm
min. 15mm
min. 80mm
P
bar
0,5
MAX. 10
1
5
Q
(3 bar)
T
°C
MAX. 85
65
40
l/min
6,7