AXOR

AXOR Uno
3-Loch Waschtischarmatur 160 mit Bügelgriffen und Zugstangen-Ablaufgarnitur
Oberfläche: **Brushed Bronze** Artikelnummer: **38054140**

Merkmale

- besteht aus: 3-Loch Waschtischarmatur, Ablaufgarnitur
- ComfortZone 160
- Ausladung: 173 mm
- Auslaufhöhe: 157 mm
- Griffvariante: Bügelgriff
- Schwenkbereich 110°
- Strahlart: Normalstrahl
- maximale Durchflussmenge bei 3 bar: 5 l/min
- Keramikventile heiß/kalt 90°
- für Durchlauferhitzer geeignet
- Zugstangen-Ablaufgarnitur G 1¼
- Anschlussart: G ⅜ Anschlussschläuche
- Anschlussgröße: DN15
- EU-Taxonomie: max. 6 l/min - wesentlicher Beitrag (SC) möglich
- DVGW DW6501CS0553
- P-IX 7292/IO

Technologie

AirPower · EcoSmart · Comfort Zone · Quick Clean

Zertifikate / Nachhaltigkeit

DIN DVGW CERT

Produktabbildung
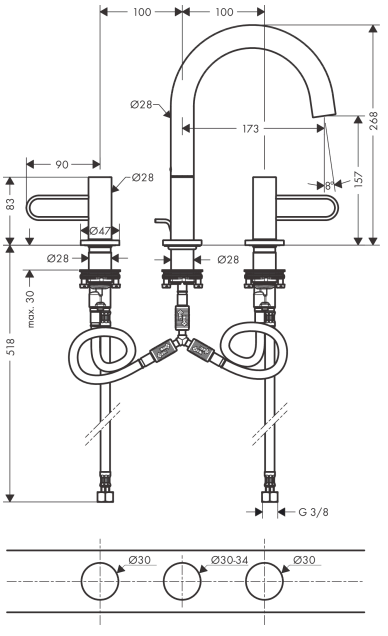
Maßzeichnung