S51
S510-F635 Einbauspüle 180/450
Oberfläche: **Betongrau** Artikelnummer: **43315380**

Beschreibung

Merkmale

- Ausschnittsmaße: 750 x 490 mm
- Material: SilicaTec
- Anzahl Becken: 1 Hauptbecken und 1 Zusatzbecken
- Hahnlöcher für Bohrung vordefiniert (siehe Maßzeichnung), Diamantbohrer enthalten
- Unterschrank: 80 cm
- Einbauart: Aufbau
- Position Überlauf: im Hauptbecken seitlich rechts
- Beckentiefe: 190 mm
- Beckentiefe Restebecken: 140 mm
- Ablaufgarnitur nicht inbegriffen - bitte Ab- und Überlaufgarnitur aus benötigtem Zubehör bestellen

Produktabbildung

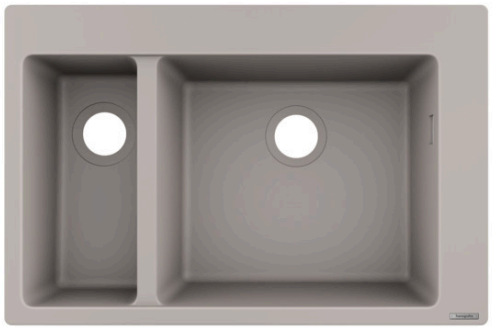
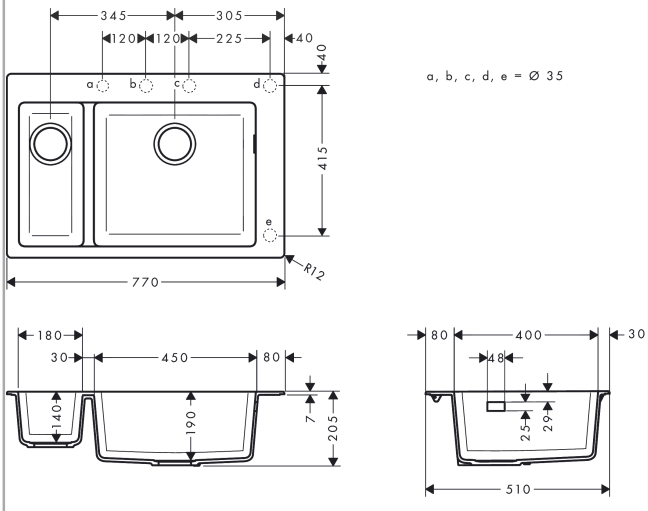
Maßzeichnung