hansgrohe

Focus M42
Einhebel-Küchenmischer 120, CoolStart, EcoSmart, 1jet
Oberfläche: **Chrom** Artikelnummer: **71864000**

Beschreibung

Merkmale

- ComfortZone 120
- Kaltwasser in Griff-Grundstellung
- Schwenkbereich 360°
- Normalstrahl
- maximale Durchflussmenge bei 3 bar: 4,6 l/min
- Keramikmischsystem
- Temperaturbegrenzung einstellbar
- für Durchlauferhitzer geeignet
- EU-Taxonomie: max. 6 l/min - wesentlicher Beitrag (SC) möglich

Technologie

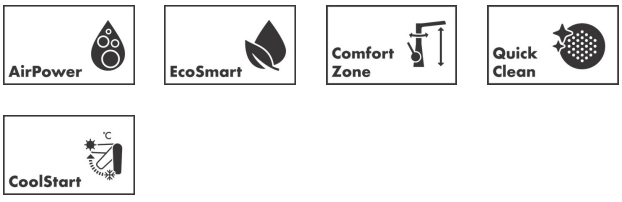

Produktabbildung

Maßzeichnung

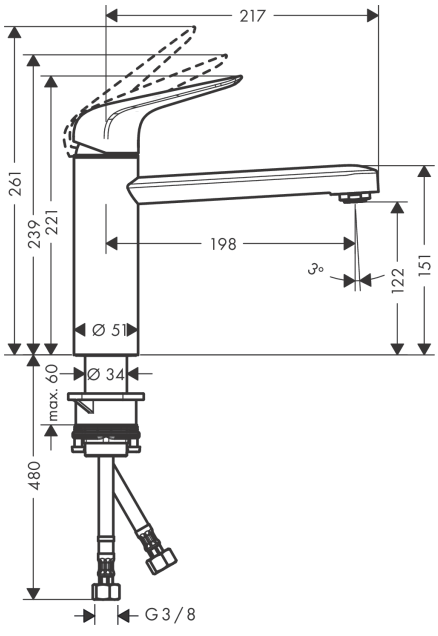

Durchflussdiagramm

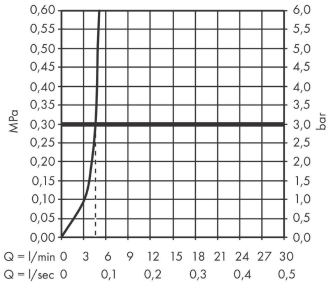

Normalstrahl