S71
S716-F450 Einbauspüle 450 mit Abtropffläche rechts
Oberfläche: **Edelstahl** Artikelnummer: **43331800**

Beschreibung

Merkmale

- Ausschnittsmaße: 1025 x 490 mm
- Material: Edelstahl
- Anzahl Becken: 1 Hauptbecken
- mit Abtropffläche
- Hahnloch vorgebohrt
- Ausrichtung: Becken links
- Unterschrank: 60 cm
- Einbauart: flach aufliegend oder flächenbündig
- Position Überlauf: seitlich links im Becken
- Armaturenbankverstärkung für einen festen und stabilen Sitz der Armatur
- für Einbau in Arbeitsplatten ab 25 mm
- Eckradius: 10 mm
- Beckentiefe: 190 mm
- Ablaufgarnitur nicht inbegriffen - bitte Ab- und Überlaufgarnitur aus benötigtem Zubehör bestellen

Produktabbildung
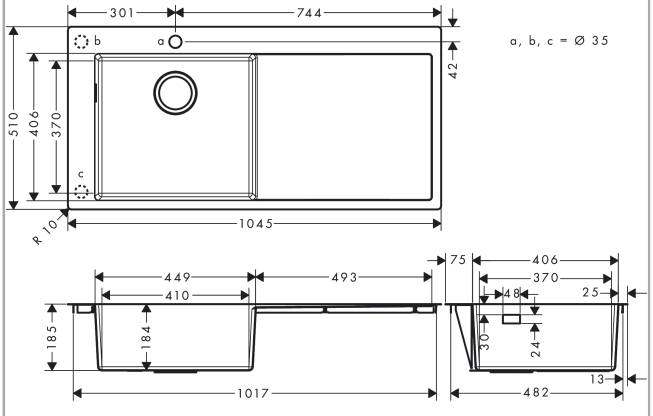
Maßzeichnung