S51
S510-F770 Einbauspüle 370/370
Oberfläche: **Graphitschwarz** Artikelnummer: **43316170**

Beschreibung

Merkmale

- Ausschnittsmaße: 860 x 490 mm
- Material: SilicaTec
- Anzahl Becken: 2 Hauptbecken
- Hahnlöcher für Bohrung vordefiniert (siehe Maßzeichnung), Diamantbohrer enthalten
- Unterschrank: 90 cm
- Einbauart: Aufbau
- Position Überlauf: im Hauptbecken seitlich rechts
- Beckentiefe: 190 mm
- Ablaufgarnitur nicht inbegriffen - bitte Ab- und Überlaufgarnitur aus benötigtem Zubehör bestellen

Produktabbildung
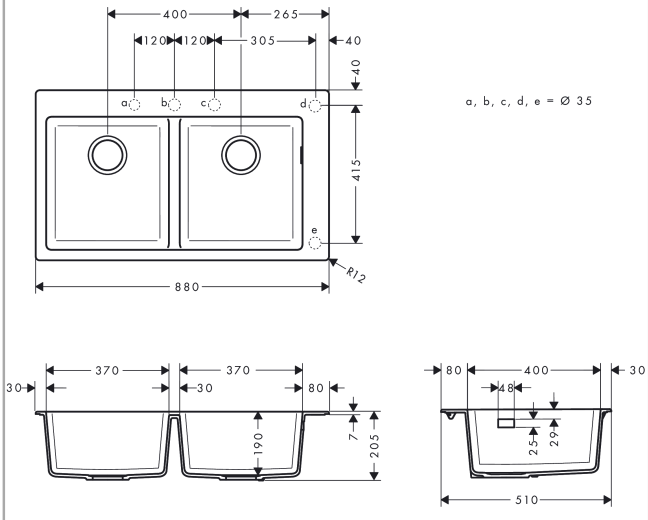
Maßzeichnung